INSTRUCCIONES DE INSTALACIÓN

NOVEL
PISOS ECOLÓGICOS
ECOFRENDLY CONCEPT

Estimado cliente,

Le damos las gracias por comprar nuestros pisos de chapa de madera NOVEL®
Es esencial que lea atentamente estas instrucciones antes de comenzar la instalación.

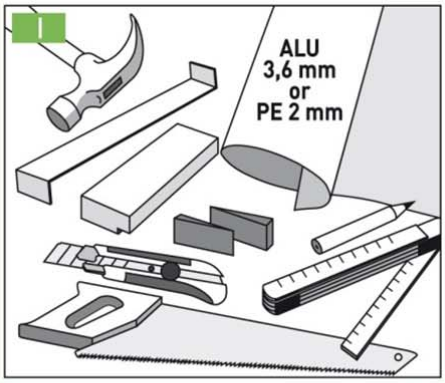

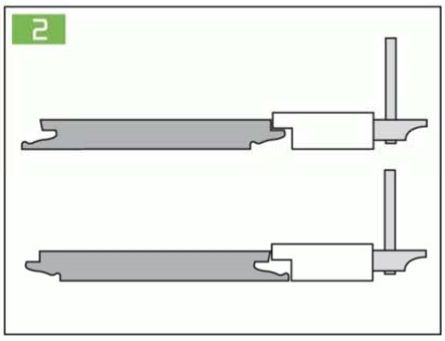

MATERIALES PARA LA INSTALACIÓN (figura 1)

- Kit de instalación
  (Bloque para golpear - Espaciadores - Barra de ajuste)
- Base estándar
- Martillo
- Cinta resistente a la humedad
- Lápiz
- Segueta
- Cuchillo
- Metro plegable

No utilice pegamento, tornillos o clavos, durante la instalación.

Observación: Nunca golpee directamente los paneles con un martillo. Utilice siempre un bloque para golpear para así proteger los bordes de los paneles. **(figura 2)**

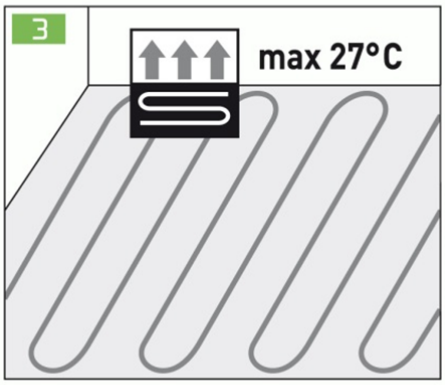

CALEFACCIÓN RADIANTE (figura 3)

Los pisos NOVEL® se pueden instalar sobre calefacción radiante.
Siga las instrucciones del fabricante de la calefacción.
La calefacción radiante, no debe exceder 27 °C.

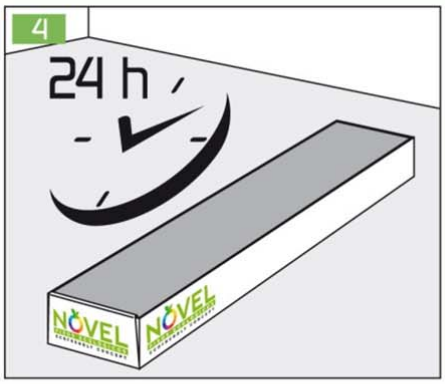

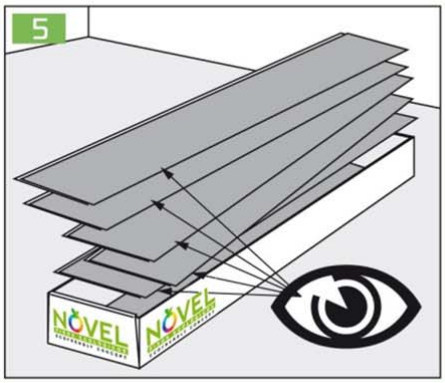

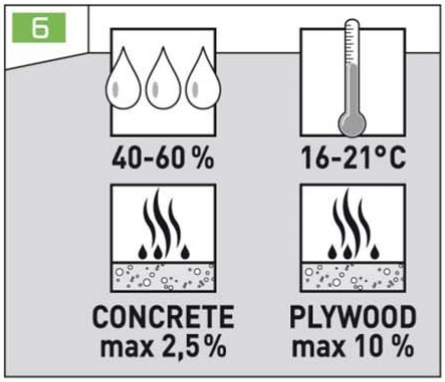

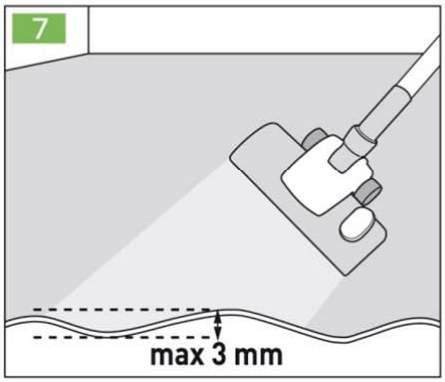

PREPARACIÓN

Ponga las cajas de piso NOVEL® en el sitio donde va a ser instalado 24 horas antes de la instalación. Coloque los paquetes en el centro de la sala, y no contra una pared. Abra los paquetes justo antes de la instalación. Compruebe cada panel con cuidado. No instale paneles con defectos. **(figura 4 y 5)**

Observación:
Los pisos de chapa de madera son un producto natural y por lo tanto único, no hay 2 tablas idénticas. Pequeñas variaciones en el color y la estructura son normales. Pequeñas marcas naturales, tales como nudos y vetas minerales son toleradas y no tienen ningún efecto sobre la calidad del suelo.

Los paneles NOVEL® no tienen que ser mezclados. Debido al método de producción único de NOVEL® los grupos se mezclan de forma automática que se traduce en un aura consistente.

Los defectos en el soporte sobre el cual se va a instalar el piso se deben subsanar. El soporte debe estar:

- Limpio y libre de polvo.
- Firme, sin partículas sueltas.
- Nivelado. La diferencia máxima en altura es de 5 mm en un espacio de 3 metros.
- Seco. Menos de 2,5% de humedad en el hormigón o el 10% de humedad en los tableros de madera terciada de soporte.

En principio, NOVEL® se puede instalar sobre cualquier superficie que sea sólida y firme. Las circunstancias ideales para su montaje son una temperatura entre 16°C y 21°C y una humedad atmosférica entre 40% y 60%. **(figura 6 y 7)**

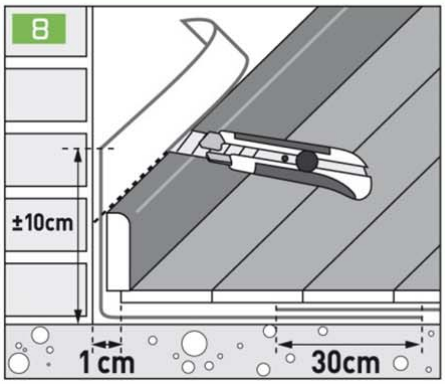

AISLANTE BAJO PISO

Coloque un manto flotante antes de la instalación de un piso NOVEL®, ya sea una espuma de 2 mm o un reductor de sonido de 3.6 mm que presta una reducción de 23 dB. Suba el manto 10 cm sobre el muro para evitar la humedad en el piso (utilizar una hoja de plástico en el caso de alu-suelo radiante). **(figura 8)**

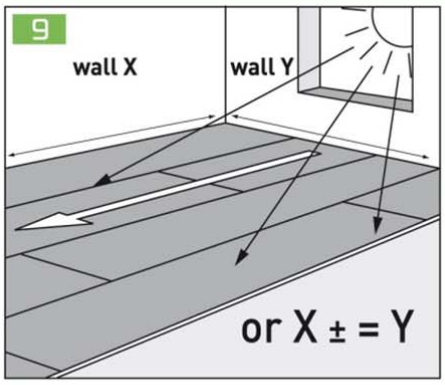

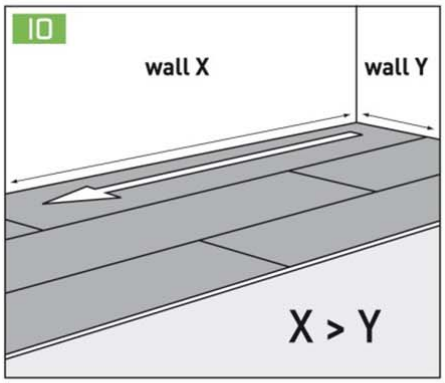

DISPOSICIÓN DE LA INSTALACIÓN

Le recomendamos que instale el piso hacia la luz o en la dirección de la pared más larga. **(figura 9 y 10)**

Observación:
Algunas especies de madera son sensibles a las variaciones de color bajo la influencia de la luz UV. Se trata de un fenómeno natural por el cual los colores se oscurecen o aclaran en el transcurso del tiempo.

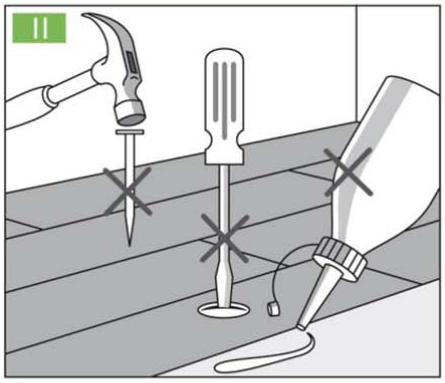

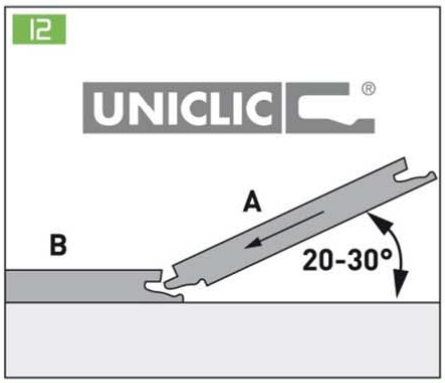

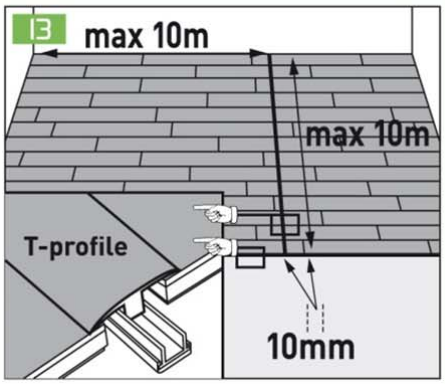

INSTALACIÓN

1. General **(figura 11, 12 y 13)**

NOVEL® utiliza el sistema Uniclic para la instalación de pisos flotantes sin adhesivo. Los paneles se mantienen unidos mediante el uso de un sistema de macho y hembra tipo clic. Este sistema es rápido y perfecto.

Utilice la barra de ajuste NOVEL® en caso de que no pueda utilizar el bloque para golpear y el martillo. En el borde corto, dar golpecitos, uno tras otro. No le dé un golpe duro para evitar daños.

Cuando se utiliza la barra de ajuste en el borde largo, golpee el panel en varias ocasiones. Comenzar a golpear suavemente al final del panel hasta que el panel haga clic y repita este proceso cada 30 cm hasta que todo el panel se haga clic.

NOVEL® es un piso de madera real. Se debe prever la expansión suficiente en el contorno de todas las paredes, las tuberías de calefacción y todos los obstáculos (tales como marcos de puertas). La expansión mínima es de 10 mm o 1 mm por metro.

Las juntas de dilatación se pueden cubrir con zócalos fijados a la pared, nunca al suelo. Para pisos más largos o más anchos de 10 m se debe utilizar un perfil. T. **(figura 13)**

Para la instalación, es mejor empezar en el ángulo izquierdo de la habitación. La forma más sencilla de instalar el suelo es poner la lengua (A) en la ranura (B). **(figura 12)**

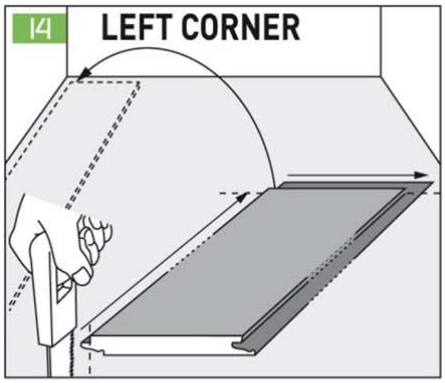

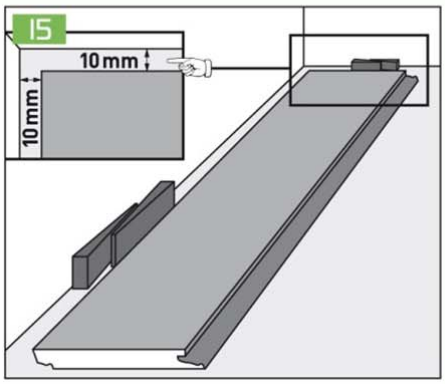

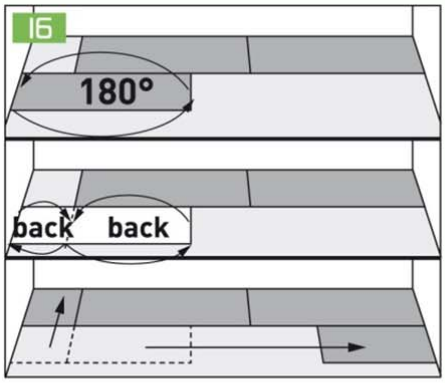

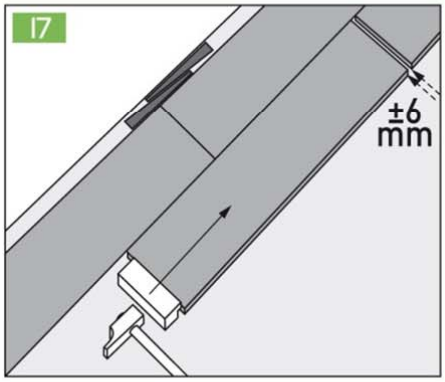

2. La primera fila

Cortar la lengüeta del primer panel, tanto en el lado corto como el largo. Ponga este panel en el ángulo izquierdo de la habitación. Para los otros paneles de la primera fila, sólo se corta la lengüeta del borde largo. **(figura 14)**

Prever una junta de dilatación de 10 mm mediante el uso de los espaciadores del kit de instalación. Ponga la primera fila contra la pared y asegúrese de que tiene una expansión de 10 mm en todas partes. **(figura 15)**

Utilice el resto del panel de la primera fila para iniciar la segunda fila. (La longitud mínima es de 20 cm). **(figura 16)**

Continuar la segunda fila con un panel completo. En primer lugar, haga clic en el borde largo en la fila 1. Asegúrese de que la distancia hasta el primer panel de la fila 2 es de aproximadamente 6mm. Golpée este panel suavemente para encajarlo al primer panel usando el bloque de golpear del kit de instalación. **(figura 17)**

Continuar de acuerdo con esta metodología, hasta la última fila. Más información en el punto 3.

Observación:
Nunca se deben montar 2 paneles golpeando una sola vez.

3. La última fila

Dejar de nuevo una junta de dilatación de 10 mm entre el último panel y la pared. Corte los paneles de la última fila a la longitud adecuada. Para hacer clic en los paneles en la penúltima fila, utilizar la barra de metal de ajuste del kit de instalación. **(figura 18)**

4. Marcos de las puertas

Corte los paneles y asegúrese de dejar una junta de dilatación de 10mm alrededor del marco. Utilice la barra de ajuste en caso de que no sea posible hacer clic en el panel. **(figura 19 y 20)**

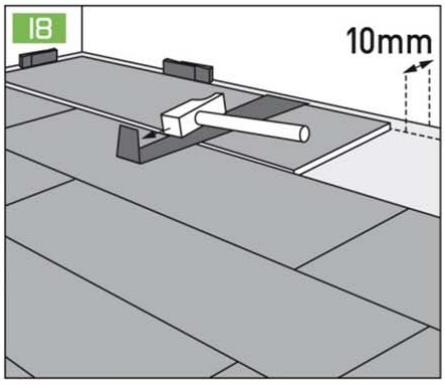

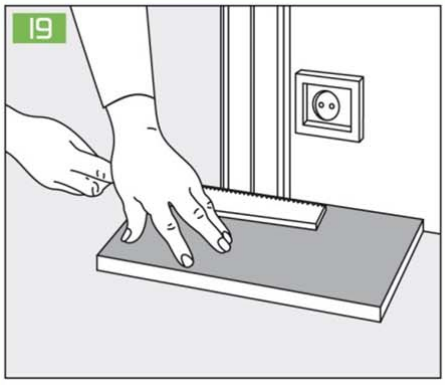

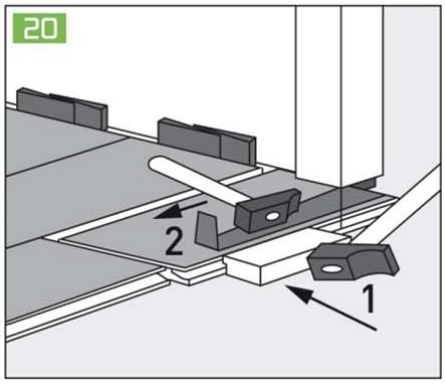

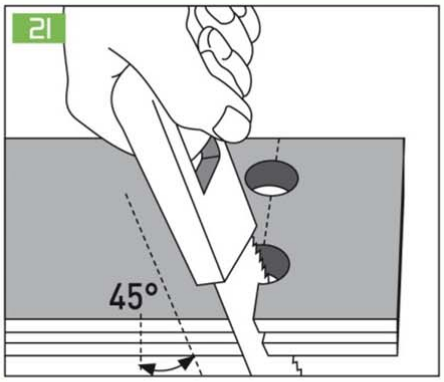

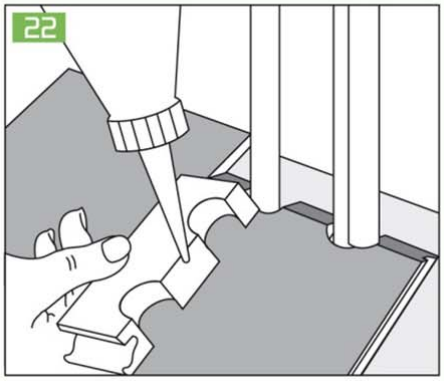

5. Tubos de calefacción

Revise cuidadosamente la foto, verá la manera de cortar un panel NOVEL®. Es importante seguir las instrucciones para obtener un resultado atractivo. Alrededor de las tuberías puede sellar la dilatación del piso con silicona. Es importante que la junta de dilatación se cierre para evitar la humedad en el piso NOVEL®. **(figura 21 en 22)**

6. El acabado

Debido a que el suelo se instala sin pegamento, se puede caminar sobre él inmediatamente después de terminar la instalación. Retire todos los bloques espaciadores e instale los zócalos. Nunca fije los zócalos al piso, solamente a la pared. El piso tiene que expandirse y contraerse debajo del zócalo. Cuando no se usa un zócalo se puede ocultar la dilatación contra el muro rellenándola con silicona.

En general, el piso tiene que estar terminado para evitar la penetración de humedad.

MANTENIMIENTO Y PROTECCIÓN

Para una protección óptima de su piso NOVEL®:

- Coloque piezas de fieltro bajo las patas de las sillas. **(figura 23a)**
- Ponga un cubre alfombra de protección bajo las sillas de rodachinas. **(figura 23b)**
- Coloque un felpudo si el piso está instalado en la entrada. **(figura 24)**

Contacte con su distribuidor para las manchas rebeldes.

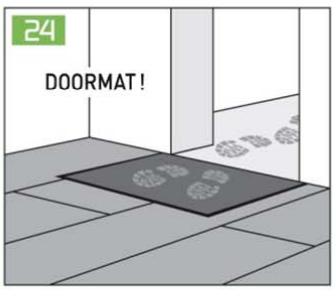

NOVEL
PISOS ECOLÓGICOS
ECOFRENDLY CONCEPT

Contacte con su distribuidor para las manchas rebeldes. Si usted tiene alguna pregunta, no dude en ponerse en contacto con su distribuidor local. Usted siempre puede llamar a nuestra oficina central.

THE FLOORING COMPANY S.A.
Pisos de Madera - Importador
Juan A Garcia 1330 (C1416) - Tel. 11 2056-3571/8110

THE FLOORING COMPANY
PISOS DE MADERA - IMPORTADOR - EXPORTADOR
www.theflooringco.com.ar - ventas@theflooringco.com.ar